SF-RZ

Hydraulisches Ringschwenkfutter mit 2 Positionen

- 3 Zentrierbacken
- Große Öffnungen für Späneabfuhr
- Vollautomatische und überwachte Schwenkung

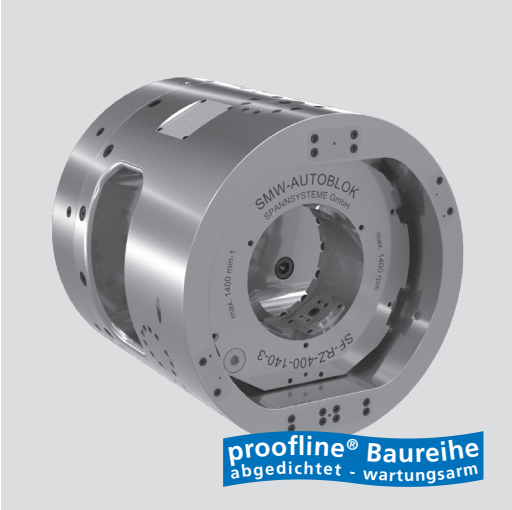

Anwendung/Kundennutzen

- Bearbeitung von Muffen bis zu 5 1/2"(SF-RZ 400) bzw. 8" (SF-RZ 600) in einer Aufspannung
- 180° Schwenkung
- 3 Zentrierbacken für Außenspannung
- Kompaktes Design und geringes Gewicht
- Standardmontage für einfaches Nachrüsten an bestehende Maschinen

Technische Merkmale

- Hydraulisches automatisches Ringschwenkfutter
- Alle Funktionen durch Endschalter kontrolliert
- Hochgenauer und stabiler Schwenkantrieb
- Optional: Pendelspanneinsätze, zentrale Kühlmittelzufuhr

Lieferumfang

Futter mit Befestigungsschrauben

Bestellbeispiel

SF-RZ 400

Zubehör

7 Wege Drehverteiler
Verbindungskit für Kühlmittelspülung

MDV 65 7-Wege Drehverteiler

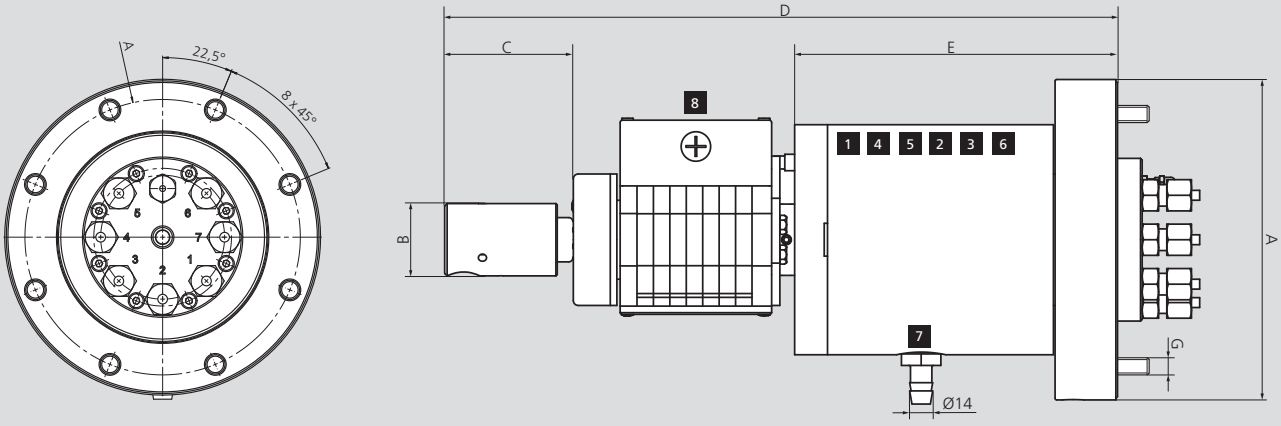

Anschlüsse

1 Schwenken 180°
2 Schwenken 0°
3 Schwenkring verriegeln
4 Schwenkring entriegeln
5 Backen spannen
6 Backen entspannen
7 Lecköl
8 Elektrische Anschlüsse

Technische Änderungen vorbehalten.
Für genauere Informationen steht Ihnen unser Kundenservice gerne zur Verfügung.

SMW-AUTOBLOK Typ		MDV 65
Id.-Nr.		045920
A	mm	195
B	mm	44
C	mm	78.3
D	mm	331.2
E	mm	196.5
F	mm	170
G	mm	8 x M12
Drehzahl max.	min^{-1}	1400
Masse	kg	28

Für die genaue Position der Verbindungsanschlüsse, fragen Sie bitte nach einer Kundenzeichnung.
Alle Anschlüsse (1 - 6) sind G 3/8".

■ Abmessungen und technische Daten

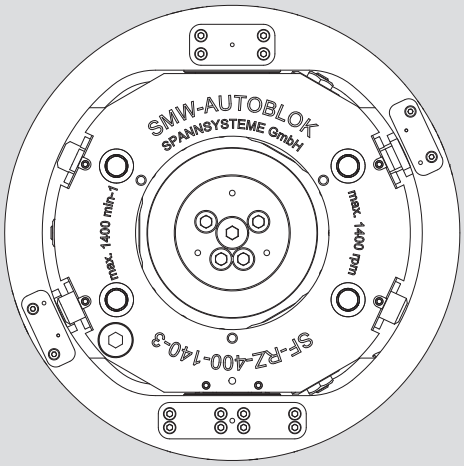

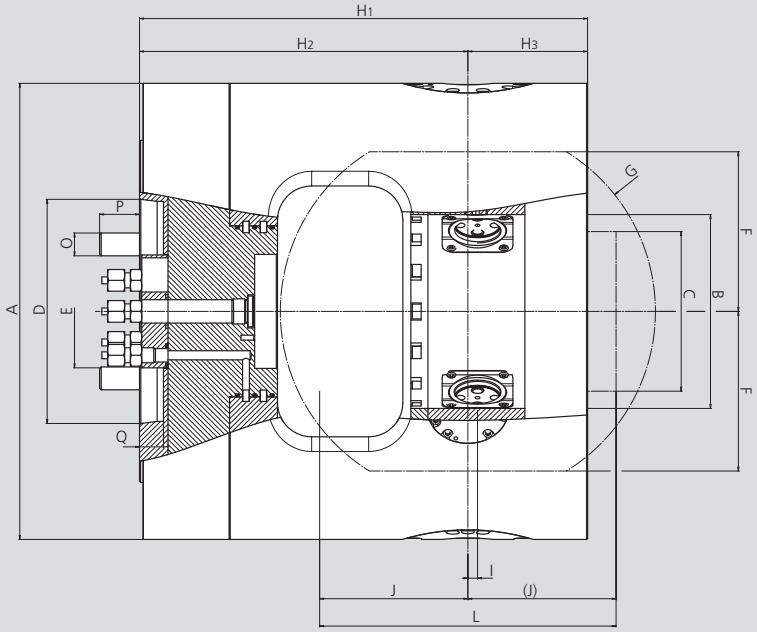

Technische Änderungen vorbehalten.
Für genauere Informationen steht Ihnen unser Kundenservice gerne zur Verfügung.

SMW-AUTOBLOK Typ			SF-RZ 400	SF-RZ 600
Id.-Nr.			**054394**	**054680**
Futter Außendurchmesser	**A**	mm	400	600
Schwenkring Innendurchmesser	**B**	mm	170	290
Max. Werkstück Außendurchmesser	**C**	mm	140	205
Spindelaufnahme	**D**		A11	A15
Außendurchmesser des Anschlußpanels	**E**	mm	99	99
Höhe Schwenkring	**F**	mm	140	205
Schwenkring	**G**	mm	329	459
	H_1	mm	393	463
	H_2	mm	288	358
Schwenkachse	**H_3**	mm	105	105
Spannbackenachse	**I**	mm	8.5	13.5
	K	mm	130	165
Max. Werkstücklänge	**L**	mm	260	330
Backenhub	**M**	mm	5.7	7.5
Befestigungsschrauben	**O**	mm	M20	M24
	P	mm	35	40
	Q	mm	21	23
Max. Drehzahl		min^{-1}	1400	1200
Max. Betriebsdruck		bar	50	50
Max. Gesamt-Spannkraft		kN	120	180
Masse		kg	225	565
Massenträgheitsmoment		$kg \cdot m^2$	6	31