BP-C

KREUZVERSATZ

Präzisions-Kraftspannfutter Ø 220 - 320 mm

- Großer Durchgang
- 3 Backen
- proofline® Futter = abgedichtet - wartungsarm

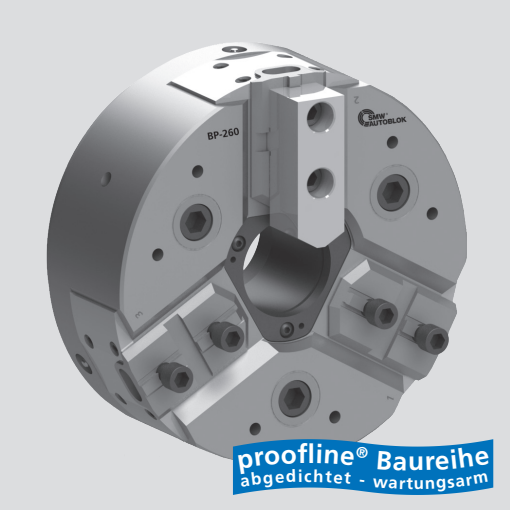

Anwendung/Kundennutzen

- Generelle Verwendung auf Standardmaschinen, auch bei extremen Einsatzbedingungen mit dem Vorteil der langen Wartungsintervalle
- Lange Lebensdauer bei hoher Genauigkeit und weniger Verschleiß
- Komplett abgedichtet, somit ideal für Trockenbearbeitung von Guss- oder Schmiedeteilen, oder für Einsatz mit Hochdruckkühlmittel

BP-C: Grundbacken mit KREUZVERSATZ (American Standard)

Technische Merkmale

- Konstante Spannkraft durch Fett-Dauerschmierung
- Große Durchgangsbohrung kompatibel mit den gängigen Standardmaschinen
- 3-Backen-Version verfügbar für alle Durchmesser
- **Proofline® Futter** = abgedichtet - wartungsarm

Lieferumfang

3-Backenfutter
Befestigungsschrauben

Bestellbeispiel

3-Backenfutter BP-C 220 / Z170

Spannkraft- / Drehzahldiagramm

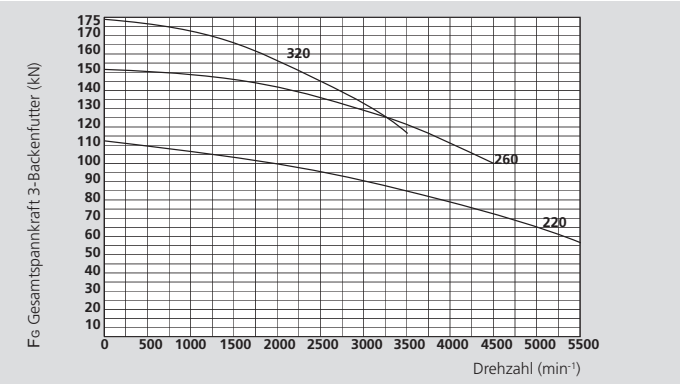

Die Daten des Diagramms beziehen sich auf 3-Backenfutter, die nach Bedienungsanleitung frisch gewartet und mit SMW-AUTOBLOK-Fett K67 geschmiert sind. Die statischen und dynamischen Spannkräfte sind mit weichen Standard-Aufsatzbacken gemessen, die nicht radial über den Futterkörper überstehen

⚠ **Sicherheitshinweis / Beschädigungsgefahr:**
Bei höheren / schwereren Aufsatzbacken oder bei radial über den Futterkörper hinausstehenden Backen muss die Betätigungskraft / Drehzahl entsprechend reduziert werden.

Technische Daten

SMW-AUTOBLOK Typ		BP-C 220	BP-C 260	BP-C 320
Anzahl der Backen		**3**	**3**	**3**
Durchgang	mm	52	66	95
Hub pro Backe	mm	4	5	5
Kolbenhub	mm	16	19	19
Betätigungskraft max.*	kN	44	60	68
Gesamt-Spannkraft max.*	kN	110	150	175
Drehzahl max.	min^{-1}	5500	4500	3500
Gewicht (ohne Aufsatzbacken)	kg	22	35	59
Massenträgheitsmoment	$kg \cdot m^2$	0.14	0.34	0.85
Betätigungszylinder ohne Bohrung (empfohlen)		**SIN-S 100 / 125**	**SIN-S 125 / 150**	**SIN-S 125 / 150**
Betätigungszylinder mit Bohrung (empfohlen)		**VNK-T2 130-52**	**VNK-T2 150-67**	**VNK-T2 225-95**
Id.-Nr. BP-C 3 Backen (Zentrierrand)		77189322	77189326	77189332

* Bei Innenspannung muss die Betätigungskraft um 30% reduziert werden.

SMW-AUTOBLOK 466

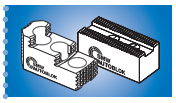
SMW-AUTOBLOK 468

SMW-AUTOBLOK 327

Präzisions-Kraftspannfutter Ø 220 - 320 mm

- Großer Durchgang
- 3 Backen
- proofline® Futter = abgedichtet - wartungsarm

BP-C

KREUZVERSATZ

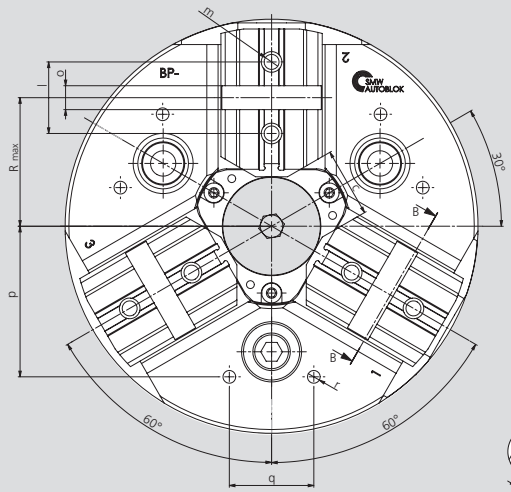

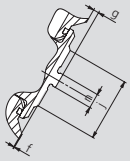

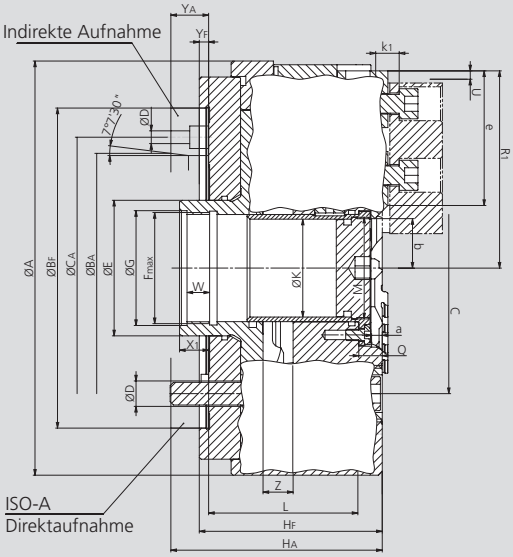

Technische Änderungen vorbehalten.
Für genauere Informationen steht Ihnen unser Kundenservice gerne zur Verfügung.

SMW-AUTOBLOK Typ				BP-C 220		BP-C 260			BP-C 320		
Aufnahme				Z170	A6	Z220	A6	A8	Z300	A8	A11
	A		mm	220			262			320	
	BF/BA	H6	mm	170	106.375	220	106.375	139.719	300	139.719	196.869
	C		mm	133.4			171.4			235	
	CA		mm	-	-	-	133.4	-	-	171.4	-
	D		mm	13.5		17	13.5	17		21	
	E		mm	72			88			115	
	Fmax		mm	M60 x 1.5			M75 x 2			M102 x 2	
	G		mm	61			76			102.5	
	HF/HA		mm	97.5	109.5	114	149	128	114	149	130
	K		mm	52			66			95	
	L		mm	79.5			92			88	
	M		mm	M54 x 1.5			M68 x 2			M98 x 2	
	Q		mm	12.5			16.5			16.5	
Futter geöffnet	R1		mm	109			131			159	
Max.	R		mm	72.5			89			115	
Backenhub	U		mm	4.3			5			5	
	W		mm	12			14			16.5	
	X1		mm	15.5			22			25	
	YF/YA		mm	5	17	5	40	19	5	40	21
Max. / min.	Z		mm	16 / 0			19 / 0			19 / 0	
	a		mm	5.7			9.7			9.7	
Min.	b		mm	26.5			36			48	
Min.	c		mm	37			52			70	
	e		mm	74.5			82			98	
	f		mm	0			3			4	
	g		mm	3			0			-1	
	j		mm	34			46			58	
	k1		mm	9			13.5			15.5	
	l		mm	38			44.4			54	
	m		mm	M10			M12			M16	
	n	h7	mm	7.94			7.94			12.7	
	o	H7	mm	12.68			12.68			19.03	
	p		mm	80			102			100	
	q		mm	45			60			60	
	r		mm	M8			M10			M10	